Hızlı Kurulum Kılavuzu

—— High-tech Power Lityum İyon Batarya

I Ambalaj İçerik Listesi (BMS)

Not: Hızlı Kurulum Kılavuzu, gerekli kurulum adımlarını kısaca açıklar. Herhangi bir sorunuz varsa, daha ayrıntılı bilgi için BMS ile birlikte verilen Kullanım Kılavuzuna bakın.

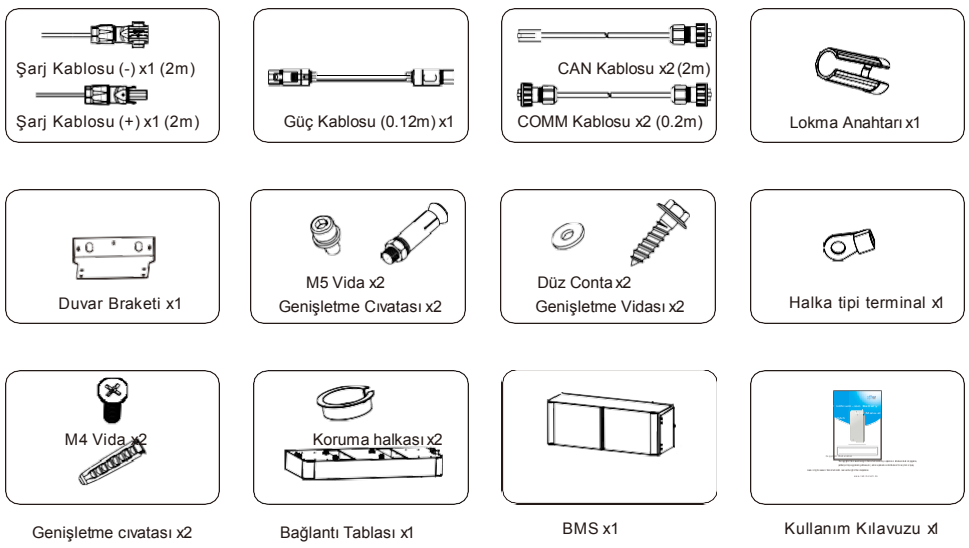

II Ambalaj İçerik Listesi (Batarya Modülü)

Bir adet batarya modülü (TT-3.0kWh ×1):

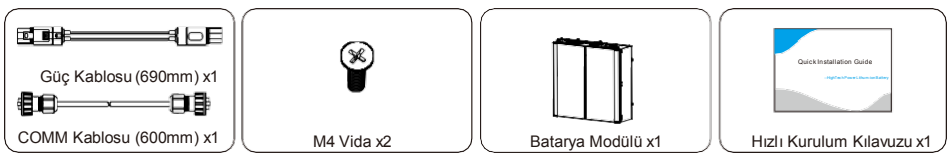

Üç ve dört adet batarya modülünün aksesuarları (1) (TT-3.0kWh×3/4):

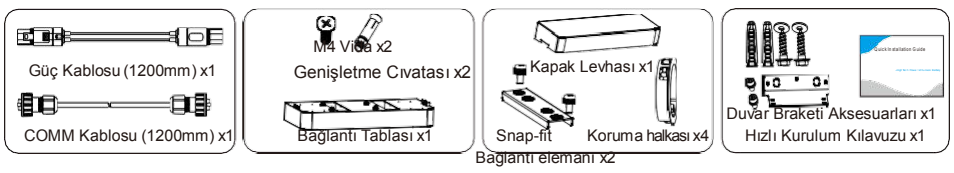

Üç ve dört adet batarya modülünün aksesuarları (2) (TT-3.0kWh×3/4):

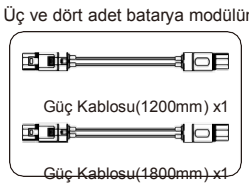

Not: İki güç kablosunun ayrı olarak satın alınması gerekir

III Kurulum Ön Koşulları

Kurulum konumunun aşağıdaki koşulları karşıladığından emin olun:

- Bina depremlere dayanıklı şekilde tasarlanmış olmalıdır.
- Tuzlu su ve nemden kaçınmak için 1000m üzeri denizden uzak bir konumda bulunmalıdır.
- Zemin düz ve eşit seviyede olmalıdır.
- Yanıcı ve patlayıcı maddeler ile arasında en az 0,9m bulunmalıdır.
- Ortam gölgeli ve serin olmalı, sıcaktan ve doğrudan güneş ışığından korunmalıdır.
- Sıcaklık ve nem eşit düzeyde kalmalıdır.
- İlgili alanda kir ve toz düzeyi minimumda tutulmalıdır.
- Amonyak ve asit buharı dâhil ortamda aşındırıcı gaz bulunmamalıdır.
- Şarj ve deşarj yapılan noktada ortam sıcaklığı 0°C ile 45°C arası olmalıdır.

Ortam ve konuma bağlı olarak batarya kurulum gereksinimleri uygulamada farklılık gösterebilir. Bu durumda, yerel yasaların ve standartların öngördüğü koşulları uygulayın.

NOT!

High-tech Power batarya modülü IP65 olarak derecelendirilmiştir ve bu nedenle ürün kurulumu iç mekânlarda olduğu kadar dış mekânlarda yapılabilir. Buna karşın dış mekânda kurulması durumunda, batarya takımının doğrudan güneş ışığına ve neme maruz kalmasını önleyin.

NOT!

Ortam sıcaklığı, çalışılabilir sıcaklık aralığını aşarsa, batarya takımı kendini korumak için çalışmayı durduracaktır. Çalışma için en uygun sıcaklık aralığı -10°C ila 50°C'dir. Aşırı sıcaklıklara sık sık maruz kalma, batarya modülünün performansını ve ömrünü olumsuz etkileyebilir.

IV Zemin/Duvar Bağlantısı

Duvarın batarya ağırlığına dayanacak kadar güçlü olduğundan emin olun.

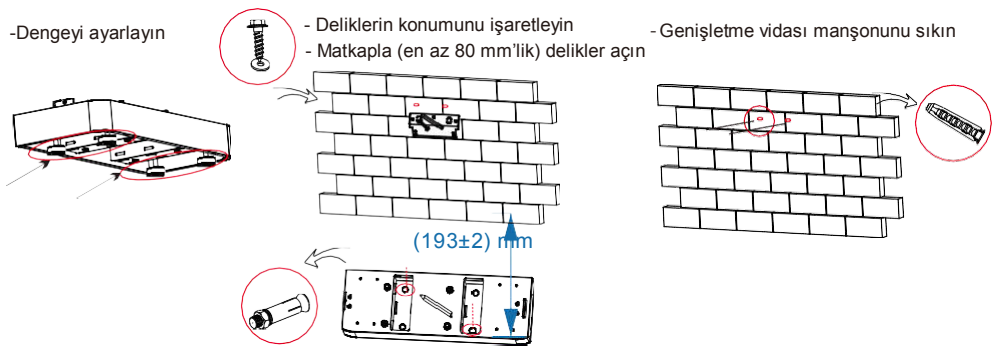

V Batarya Modülünün Bağlantı Tablasına Kurulumu

Adım 3: Bataryayı bağlantı tablası ile eşleştirin

BMS'yi batarya modülünün üstüne yerleştirin ve L tipi bir anahtar kullanarak M4 vidalarla sabitleyin. BMS ve batarya ünitesinin aşağıdaki şemada gösterildiği gibi eşleşen taraflarda hizalandığından emin olun.

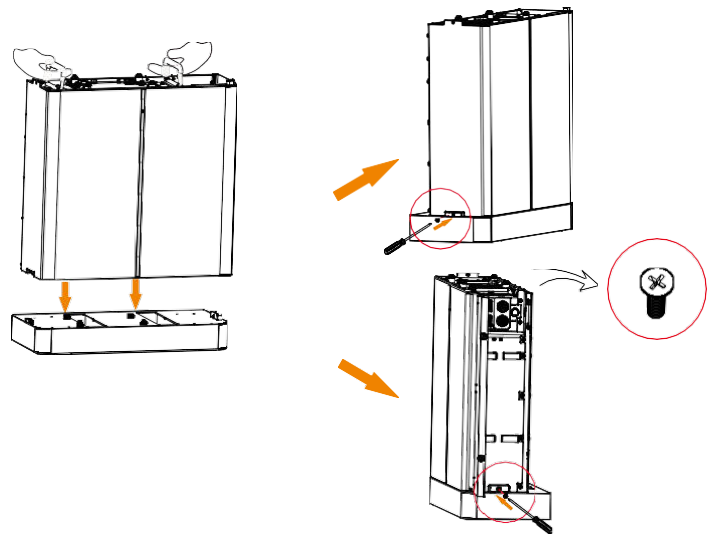

VI Batarya Modülünün Modüle Kurulumu

İki batarya modülü için:

- Modül üzerine ikinci modülü yerleştirin ve iki kenarı M4 vidalarla kilitleyin.
- Batarya modülünü ve duvar braketini genişletme cıvatası ile sabitleyin.

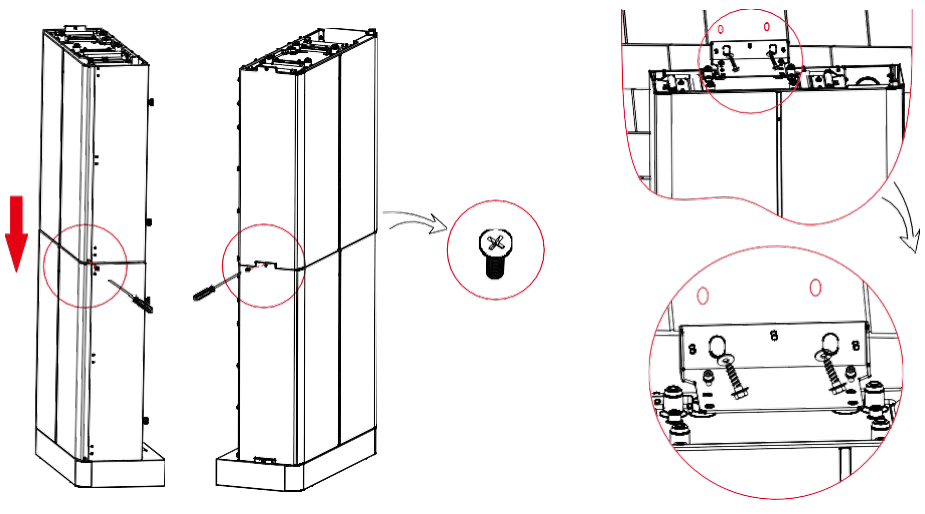

Not: Bir batarya modülü veya BMS'e bağlantı durumunda, sabitlemek için bir braket monte edilmesi gerekir.

VII BMS'nin Batarya Modülüne Kurulumu

BMS'yi batarya modülleriyle eşleştirin

- BMS'yi modülün üstüne yerleştirin ve iki tarafı M4 vidalarla (N) kilitleyin.

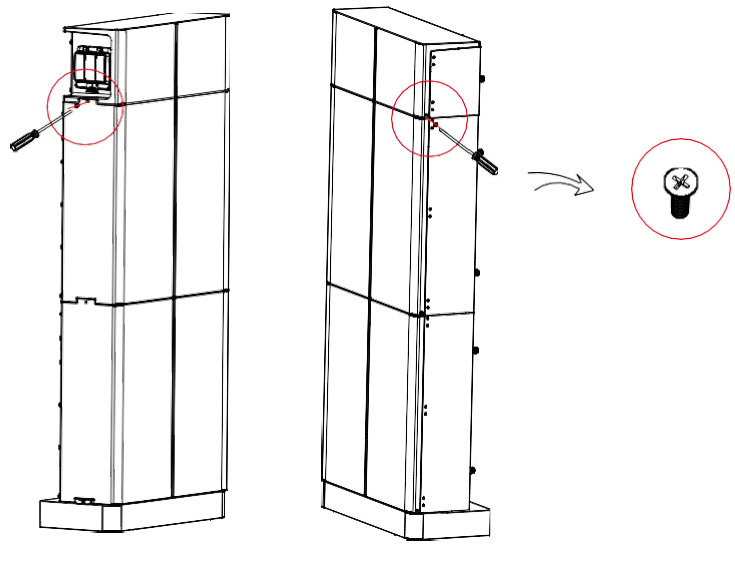

VIII Kabloları İnvertöre Bağlama

BMS'yi invertöre bağlamak için:
BAT+'yı BAT+'ya (A:2m),
BAT-'yi BAT-'ye (B:2m),
CAN'ı CAN'a (D:2m) bağlayın.

Adım 1. Kabloyu (A/B:2m) 15mm kadar soyun.
Adım 2. Soyulmuş kabloyu tıpaya kadar sokun (DC fiş (-) için negatif kablo ve DC priz (+) için pozitif kablo elektrik yüklüdür). Gövdeyi vida bağlantısının üzerinde tutun.

Adım 3. Klik sesi gelene dek yaylı kelepçeyi yerine bastırın (haznedeki ince telleri görebiliyor olmalısınız)

Adım 4. Vida bağlantısını sıkın(sıkma torku: 2.0±0.2Nm)

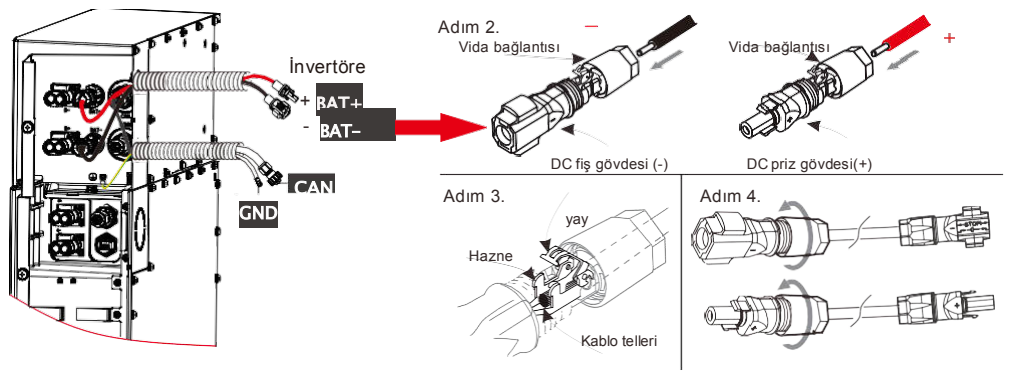

IX Kabloları Tek Batarya Modülüne Bağlama

Kabloların her iki ucunun BMS ve batarya modülünün sağ tarafında bulunan doğru konektöre bağlı olduğundan emin olun.

· BMS'yi Slave1'e bağlamak için: B+'yı B+'ya(C:1200mm), B-'yi B-'ye(A1:690mm), COMM'u COMM1'e (E:200mm) bağlayın.

BMS ve batarya modülleri için topraklama yapılmalıdır

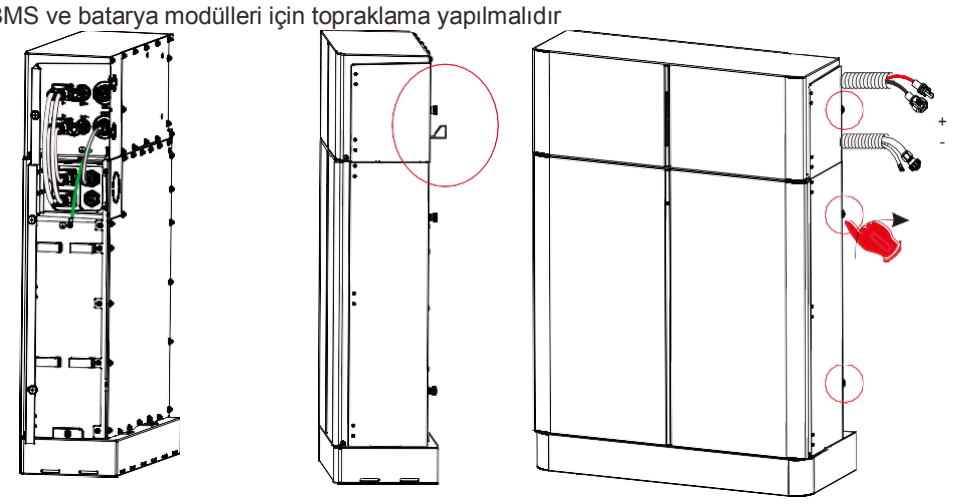

X Kabloları İki Batarya Modülüne Bağlama

Batarya modülüne sabit bir duvar braketi takın ve ardından bağlantıların güvenli bir şekilde kilitlendiğinden emin olun.

BMS'yi Slave1'e bağlamak için:
B+'yı B+'ya (C:120mm);
COMM'u COMM1'e (E:0.2m) Bağlayın.

BMS'yi Slave2'ye bağlamak için:
B-'yi B-'ye (A1:690mm) bağlayın

Slave1'i Slave2'ye bağlamak için:
B-'yi B+'ya (A1:690mm);
COMM2'yi COMM1'e (B1:600mm) bağlayın.

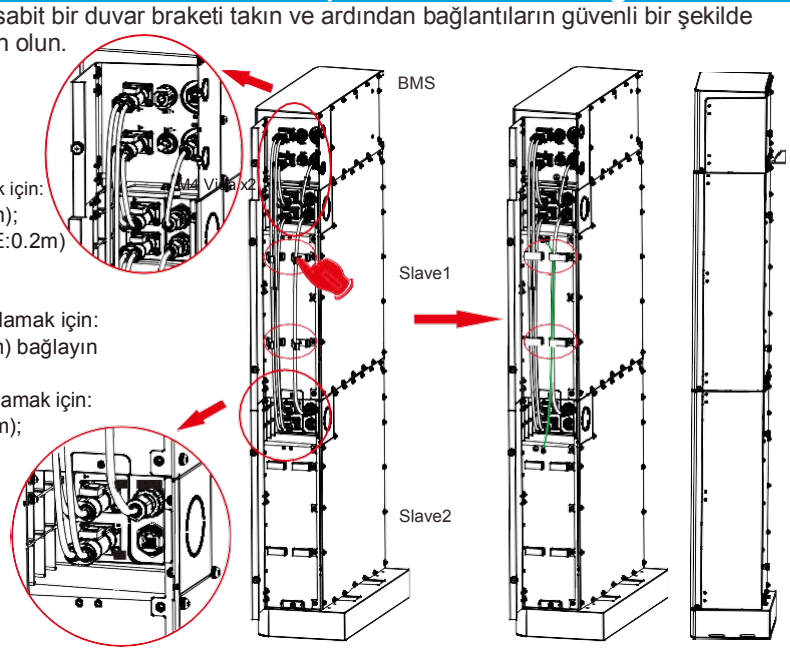

XI Kabloları Üç Batarya Modülüne Bağlama

Batarya modülleri üzerine sabit bir duvar braketi ve üçüncü batarya modülünün kapak levhasını takın.

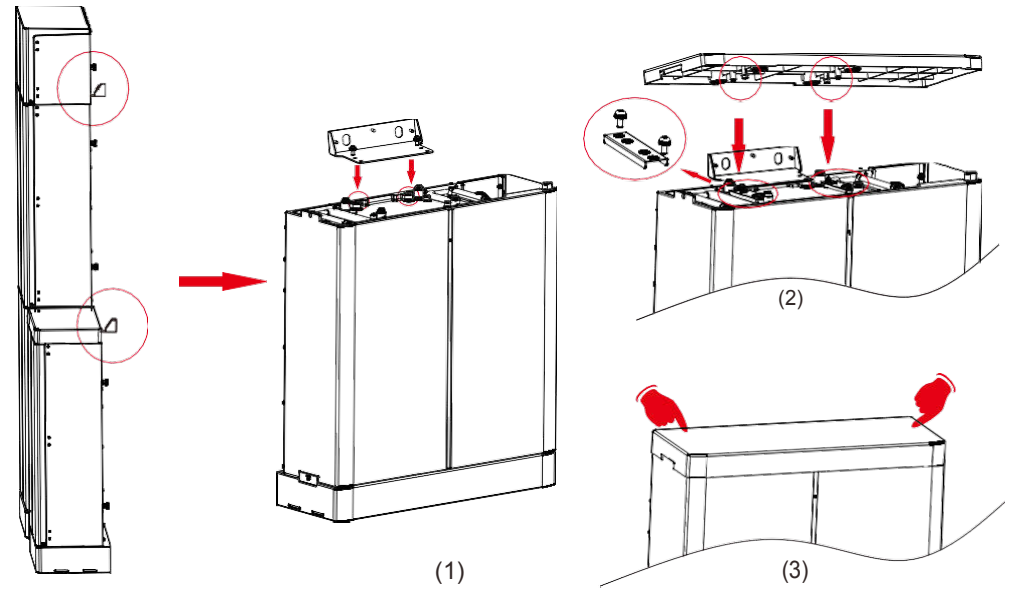

XII Kabloları Üç Batarya Modülüne Bağlama

BMS ve batarya modüllerinin topraklanması gerekir.
Batarya modülleri arasında topraklama yapılması gerekir.

BMS'yi Slave1'e bağlamak için:
B+'yı B+'ya (C:120mm);
COMM'u COMM1'e (E:200mm) bağlayın;

BMS'yi Slave3'e bağlamak için:
B-'yi B-'ye (A1:1.8m) bağlayın;
Kabloları oluklu borudan geçirin.

Slave1'i Slave2'ye bağlamak için:
B-'yi B+'ya (A1:690mm);
COMM2'yi COMM1'e (B1:600mm) bağlayın.

Slave2'yi Slave3'e bağlamak için:
B-'yi B+'ya (A2:1.2m);
COMM2'yi COMM1'e (B2:1.2m) bağlayın;
Kabloları oluklu borudan geçirin.

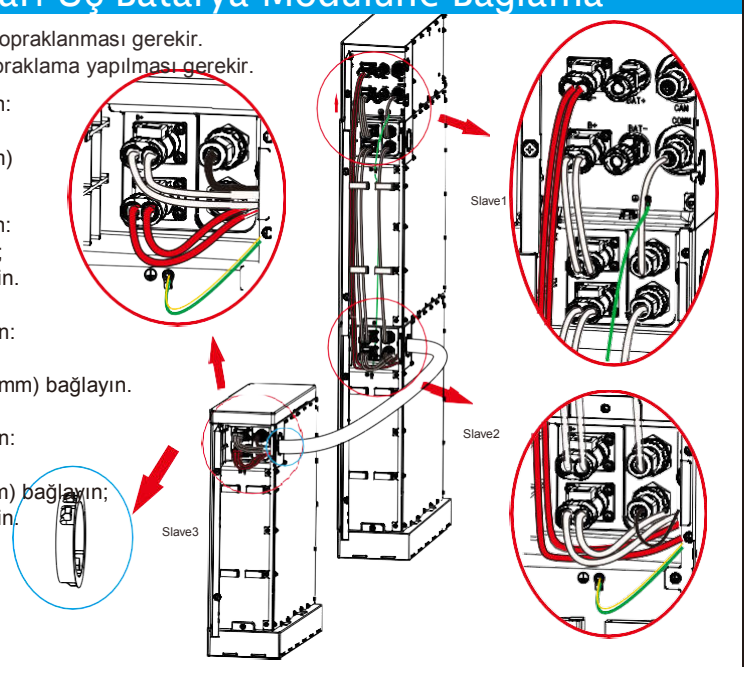

XIII Kabloları Dört Batarya Modülüne Bağlama

Sabit duvar braketlerini batarya modülleri üzerine takın.
Ardından bağlantıların güvenli bir şekilde kilitlendiğinden emin olmak için kontrol edin.

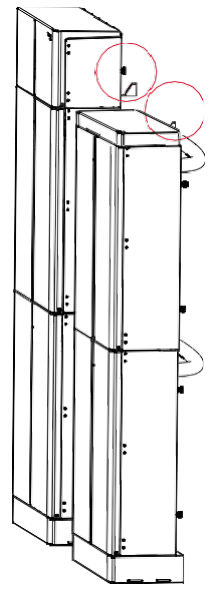

BMS'yi Slave1'e bağlamak için:
B+'yı B+'ya (C:120mm);
COMM'u COMM1'e (E:200mm) bağlayın;

BMS'yi Slave4'e bağlamak için:
B-'yi B-'ye (A3:1.2m) bağlayın.
Kabloları oluklu borudan geçirin.
Slave1'i Slave2'ye bağlamak için:
B-'yi B+'ya (A1:690mm);
COMM2'yi COMM1'e (B1:600mm) bağlayın;

Slave2'yi Slave3'e bağlamak için:
B-'yi B+'ya (A3:1.2m);
COMM2'yi COMM1'e (B2:1.2m) bağlayın;

Slave3'ü Slave4'e bağlamak için:
B-'yi B+'ya (A1:690mm) ve COMM2'yi COMM1'e (B2:1.2m) bağlayın. Kabloları oluklu borudan geçirin.

BMS ve batarya modülleri için topraklama gereklidir.
Batarya modülleri arasında da topraklama yapılması gerekir.

XIV Kabloları Dört Batarya Modülüne Bağlama

Oluklu borunun iki ucunun koruma halkaları ile korunması gerekir.

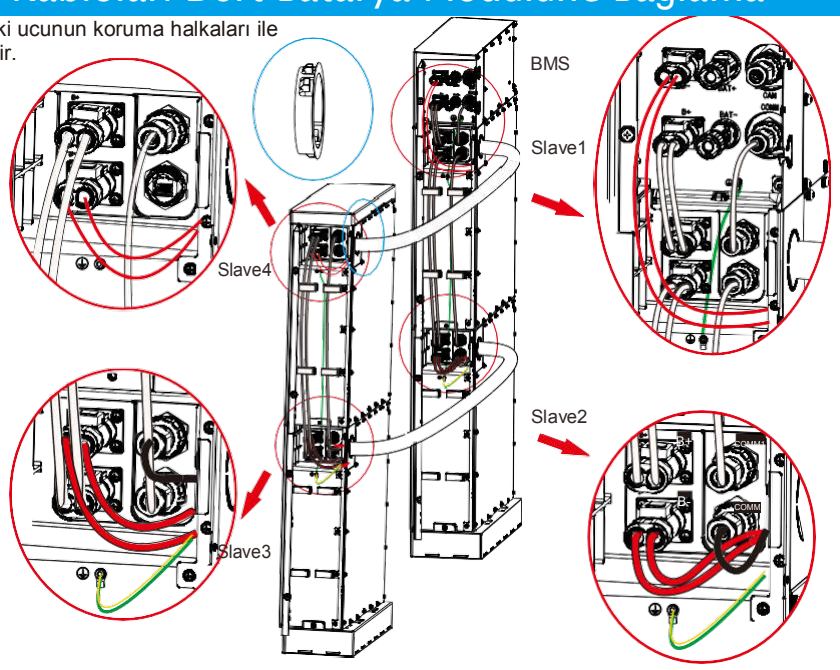

XV Devreye Alma

Kurulum için tüm bataryalar kullanılıyorsa, çalıştırmaya başlamak için aşağıdaki adımları izleyin.
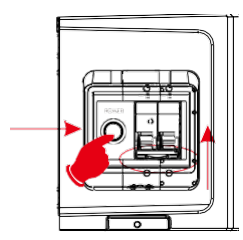
Hepsinin aynı model olduğundan emin olmak için her bir batarya modülünün model numarasını doğrulayın.
Tüm batarya modüllerinin kurulumu yapıldıktan sonra, çalıştırmaya başlamak için şu adımları izleyin:
1) BMS'nin kapağını açın.
2) Devre kesici anahtarını AÇIK konuma getirin
3) HV Güneş Enerjisi Depolama sistemini açmak için GÜÇ düğmesine uzun basın
4) İnvertörün AC anahtarını açın